HQ340S

■仕様表

横枝管接続口の芯高さ	80	340 mm
	50	44 mm
胴部外径		150 mm
対応スラブ厚		350 mm
継手本体全高		985 mm
有効長		920 mm

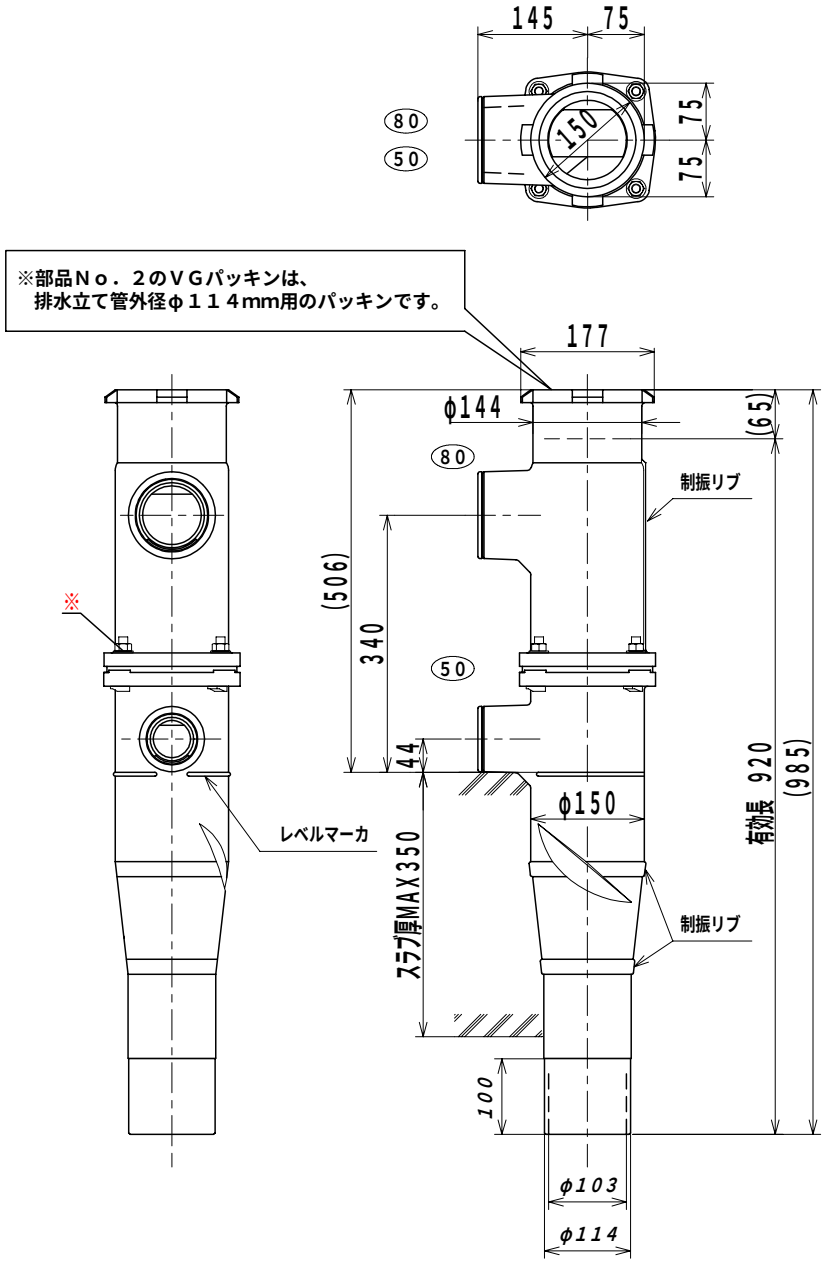

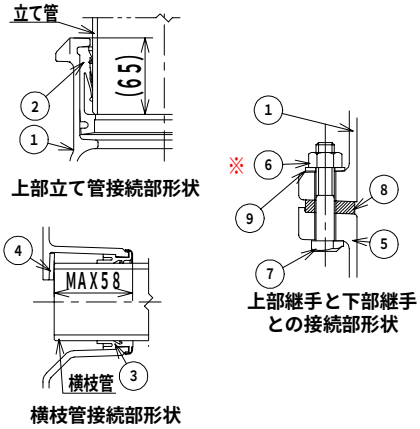

※ 上部継手と下部継手は、それぞれの横枝管接続口の向きが、品番・呼びに示された位置関係になるように、相互に嵌合させたキーによって、位置決めされボルト・ナットで固定されています。

⚠ 現場では、絶対にナットをゆるめたり、横枝管接続口の向きを変えたりしないで下さい。ナットをゆるめたり、横枝管接続口の向きを変えると漏水します。

■部品表

No.	部品名	材質	表面処理	No.	部品名	材質	表面処理
1	上部継手本体	FC 150	エポキシ樹脂コーティング	6	六角ナット（M12）	SS 400	クロメート処理
2	VGパッキン	EPDM		7	Tボルト（M12）	SS 400	クロメート処理
3	KOパッキン	EPDM	補強金物インサート	8	シートパッキン	EPDM	
4	スペーサ	P・Eフォーム		9	スリップ゛ワッシャ	SS 400	亜鉛めっき
5	下部継手本体	FC 150	エポキシ樹脂コーティング				

図種	仕様図	品名	単管式排水継手 HQジョイント	品番	HQ340S 100X80／5-0-0-0	図番	仕継05-260-01

株式会社 小島製作所
〒454-0027
名古屋市中川区広川町5丁目1番地
TEL.052-361-6551 FAX.052-361-6556
URL.http://www.kojima-core.co.jp

単位	尺度	作図年月日	承認	検図	作図
mm	1：10	2007.07.17	Kako	Iwatsuki	Soeda