LJ-001-01

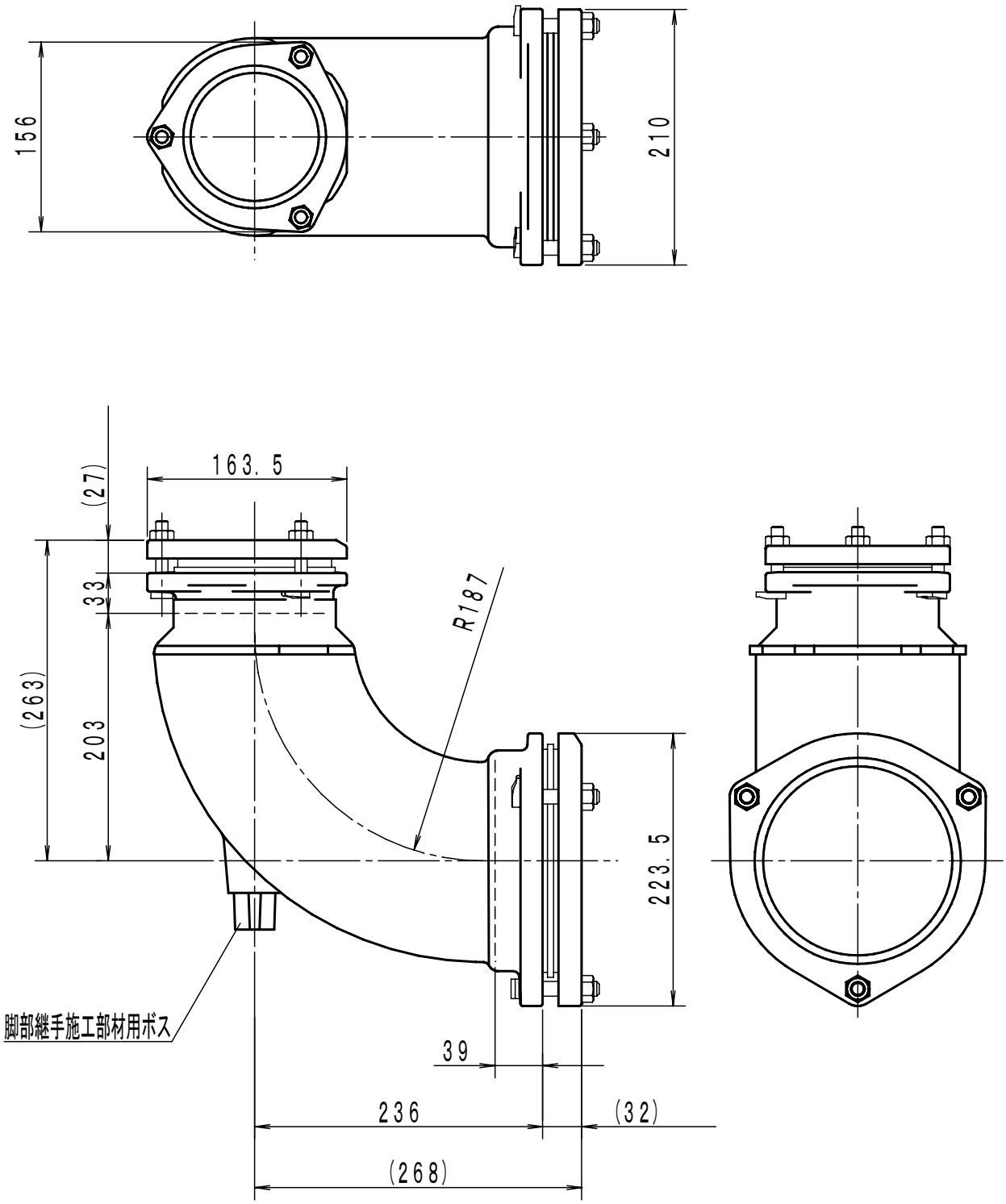

品名	単管式排水システム 脚部継手	品番	ＬＪ－Ｋ １００×１５０	図番	LJ-001-01

株式会社 小島製作所 URL. http://www.kojima-core.co.jp	投影法	単位	尺度	日付	承認	担当
	第三角法	mm	1／5	2023/4/27	加古	黒田